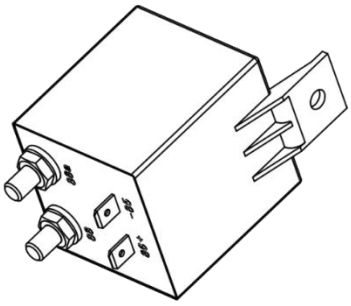

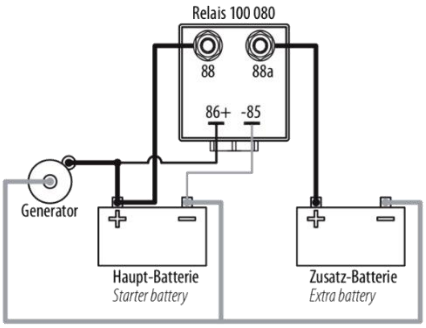

80A
12V |24V
Schließer | NO Contact

Technische Daten / Technical Dates		12V	24V	
Bestellnummer	*Order number*	**520 080 12**	**520 080 24**	
Dauerstrom	Duty rating	80A	80A	
Nennspannung	*Nominal voltage*	12V	24V	
Spulenleistung ca.*	*Coil performance ca.**	2W	2W	
Einschaltspannung	Starting voltage	13,2V	26,4V	60s Anzugsverzögert 60s starting delay
Trennspannung	*Drop-out voltage*	12,8V	25,6V	< 1s
Leerlaufstrom	*Idle current*	<5mA	<5mA	
Überspannungsschutz	*Surge voltage protection*	>16V	>32V	
Umgebungstemperatur	*Temperature range*	-40°C bis/to +85°C		
Schutzart Innenraum	*Protection class interior*	IP67 (0,2bar:1min)**		
Schutzart Anschlüsse	*Protection class connections*	IP00 nach/after IEC529		
Beständigkeit	*Resistant to*	Öle, Kraftstoff, Hydraulikflüssigkeiten *Oils, fuel, hydraulic fluids*		
Gehäuse	*Housing*	Kunststoff / Plastics		
Befestigungsart	*Flange*	Seitenflansch / side mount		
Anschlussgewinde	*Pole thread size*	M6		
Andere Anschlüsse	*Other contacts*	Flachstecker / Flat plug 2 x 6,3 x 0,8		
Einbaulage	*Mounting position*	beliebig / *any*		
Kontakte	*Switching element*	Silber Ag Sn 0 / *Contacts silver (Ag Sn 0)*		
Anschlussquerschnitt bei Nennlast	*Wire section at nominal load*	min. 25mm²		
Gewicht ca.	*Weight approx.*	350g		

* bezogen auf Nennspannung / Related to rated voltage
** nach IEC529 und IP6K9K nach DIN 40050 Teil 9 und IEC529 / to IEC529 and IP6K9K to DIN40050, part 9, and IEC529

Der Relaiswürfel von Polstertec bewältigt Batteriemanagement spielend.
Höchstleistung auf kleinstem Raum: das neue Leistungsrelais 520 Mikroprozessor von Polstertec eignet sich ideal für alle Anwendungen, die mit mehreren Batterien betrieben werden. Mit seiner hohen Belastbarkeit (80 Ampere bei 24 V) und seiner wasser- und schmutzgeschützten kompakten Würfelform findet es vielseitige Einsatzmöglichkeiten – an der Lkw-Bordwand ebenso wie bei Behinderten- und Einsatz-fahrzeugen von Polizei und Rettungskräften, in der Schifffahrt wie im Bereich der erneuerbaren Energien.
Das Leistungsrelais 520 ist überall dort richtig am Platz, wo aus Sicherheitsgründen zwei oder mehr Batterien eingesetzt werden. Mit höchster Zuverlässigkeit übernimmt das Leistungsrelais 520 das Batteriemanagement beim Ladevorgang: wenn ein vorgegebenes Spannungsniveau erreicht ist, schaltet das Relais die Batterien parallel und trennt diese beim Unterschreiten des Spannungswerts infolge Entladung. Die Vermeidung von Spannungsverlusten macht das Leistungsrelais 520 zu einer echten Alternative zu Trenndioden oder FET-Ladestromverteilern – die Ladespannung muss nicht erhöht werden.

The relay cube from Polstertec is the simple answer to battery management.
High performance in a minimum of space: The new Power Relay 100 with microprocessor from Polstertec is ideally suited to all applications that are operated with multiple batteries. With its high load-bearing capacity (80 ampere at 24 V) and its waterproof and dirtproof compact cube form it has a wide range of potential applications - on the truck tailgate and in vehicles for handicapped persons, in the service vehicles of the police and other emergency services, in shipping and in the field of renewable energies. The Power Relay 100 is the right choice wherever two or more batteries are used for safety reasons.
The Power Relay 100 handles battery management during charging with the utmost reliability: When a preset voltage level is reached, the relay connects the batteries in parallel and separates them when the voltage drops below the set value due to discharge. The avoidance of voltage losses makes the Power Relay 100 a real alternative to isolation diodes or FET charge current distributors - the charge voltage does not have to be increased.

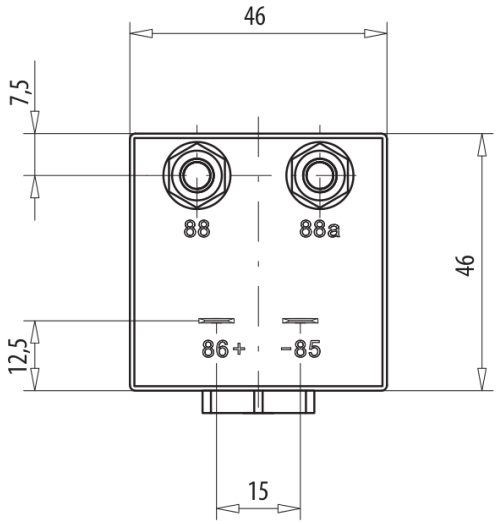

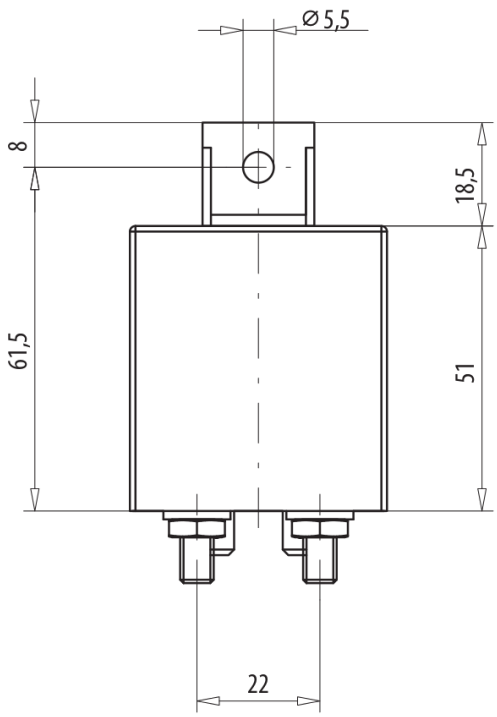

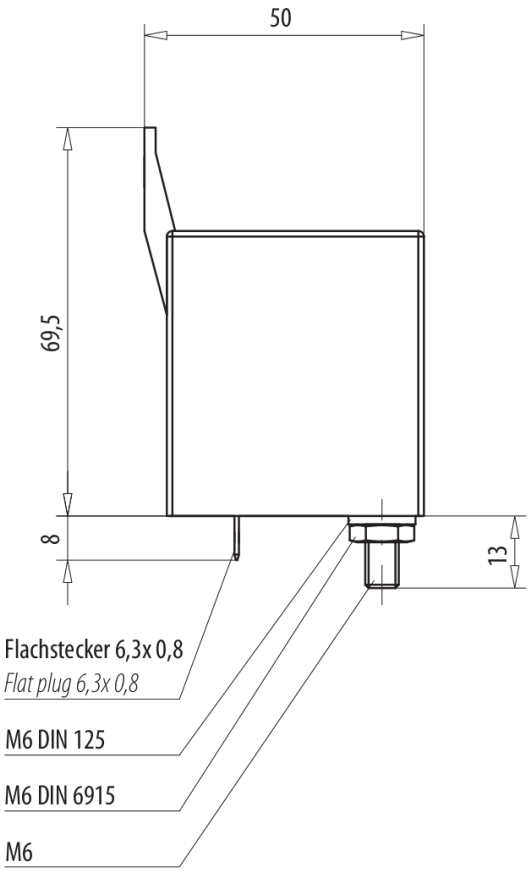

Alle Angaben in mm. / All specification in mm